Технические характеристики

Артикул	УХЛ	Метод установки	Температурный режим	Коэффициент пульсации %	Коэффициент мощности	Класс светораспределения	Тип КСС таб. 2 ГОСТ Р 54350	Степень защиты IP
V1-RX-WZZZZ-80XXX-20YYYCC	УХЛ 4	встраиваемый в ГКЛ	от +1° до +40°С	≤1%	≥0,95	П	Д	20

*X может быть любой цифрой от 0 до 9
*W может быть любой цифрой от 0 до 9
*CC - первые 2 цифры ЦТ изделия
*YYY - трехзначное обозначение мощности изделия
*Z может быть любой цифрой от 0 до 9

Расшифровка кода размера «ZZZZ»	Размеры, мм			Размеры монтажного окна, мм	Максимальный вес изделия, кг
	A	B	C		
0034	1170	967	1202	1185x110	3,7
0081	585	385	617	600x110	2,5

*При использовании торцевых крышек общая длина светильника (A) увеличится на 6 мм.

Серия светильников	Световой поток, lm		
	3000K	4000K	6500K
G-Line 585mm 18W	1300	1400	1500
G-Line 1170mm 18W	1800	1900	2000
G-Line 1170mm 36W	3600	3700	3800
G-Line 1170mm 54W	5700	5800	6000

- Производитель оставляет за собой право вносить в конструкцию и комплектацию изделия технические изменения и усовершенствования, не ухудшающие технические характеристики изделия, в любое время и без предварительного уведомления.

Внешний вид светильника

- корпус из анодированного алюминия цвета металлик или белый
- рассеиватель из ПК/ПММА (в зависимости от выбранного типа рассеивателя)
- алюминиевые торцевые крышки.

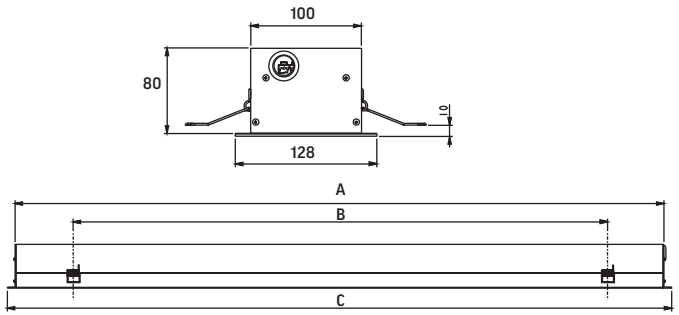

Рисунок 1

Установка светильника

Монтаж светильника в ГКЛ

- Подготовьте в ГКЛ монтажные окна под светильник исходя из его размеров;
- Извлеките светильник из упаковки;
- Извлеките из отдельной упаковки рассеиватель и вставьте его в корпус светильника;
- Установить торцевую крышку с гермовводом, предварительно продев провода, выходящие из светильника через гермоввод. С противоположной стороны установить глухую торцевую крышку, предварительно заизолировав неиспользуемые провода;
- Предварительно отключив электричество в помещении, подключите питающий провод сети к проводам, выходящим из светильника согласно коммутации:
- «Фаза» – коричневый провод;
- «Нейтраль» – голубой провод;
- «Земля» - зеленый/желтый провод;
- Установите монтажные пружины (входят в комплект поставки) в корпус светильника, согласно Рисунку 1;
- Вставьте светильник в монтажное окно, при помощи прижимных пружин, закрепите его в ГКЛ.

Соединение светильника в линию

- Расположить два светильника рядом торцами друг к другу;
- Выкрутите саморезы и извлеките из алюминиевого корпуса светильника стальную подложку со светодиодами (пункт 1);
- Расположите подложки рядом торцами к друг другу. Обеспечьте электрическое соединение двух подложек используя провода, выступающие из торцов подложек, соблюдая цветовую маркировку (пункт 2);
- Заведите головки болтов из состава соединительной скобы (пункт 3) в паз корпуса одного из светильников расположенный в его верхней части;
- Соедините торцы двух корпусов светильника (пункт 4). Установите и закрепите при помощи саморезов (входят в комплект поставки) соединительную скобу (пункт 5) с внутренней стороны светильника. Скобу располагать симметрично относительно места стыка корпусов;
- Сдвиньте соединительную скобу и расположите её симметрично относительно места стыка корпусов. Закрутите гайки расположенные на болтах соединительной пластины до упора;
- Вставьте обратно собранные в линию стальные подложки в алюминиевые корпуса светильника (пункт 6). Закрутите подложки саморезами в алюминиевый корпус.

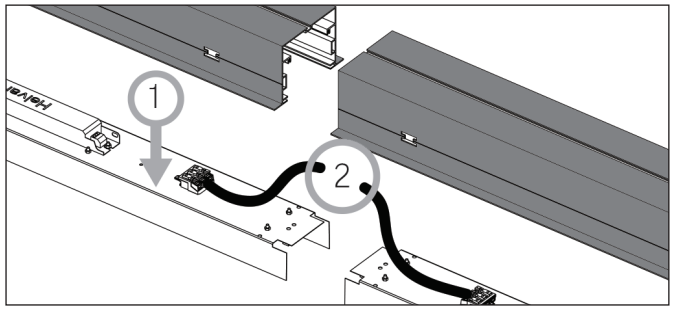

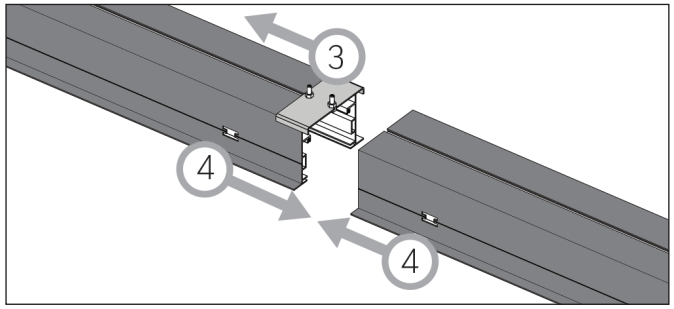

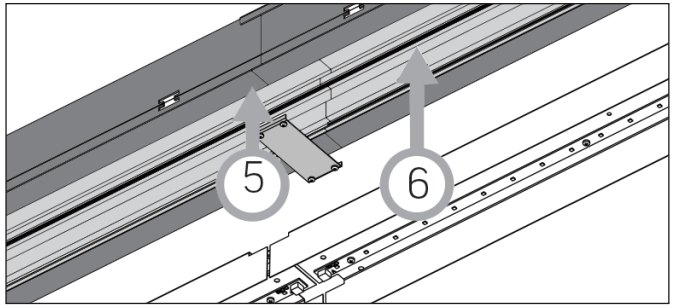

Условия транспортировки и хранения светильников

- Условия транспортировки светильников в зависимости от воздействия механических факторов должны соответствовать группе С ГОСТ 23216, в том числе в части воздействия климатических факторов – группе условий хранения 2 по ГОСТ 15150.
- Условия хранения светильников должны соответствовать группе условий хранения 2 ГОСТ 15150.
- При соблюдении описанных выше условий транспортировки и хранения, срок хранения светильника не ограничен.

Эксплуатация и техника безопасности

- Качество электросети должно соответствовать ГОСТ 32144;
- Эксплуатация светильника производится в соответствии с “Правилами технической эксплуатации электроустановок потребителей”.
- Монтаж, демонтаж и обслуживание электротехнической продукции ВАРТОН® должны производиться при выключенном электропитании.

- Во избежание несчастных случаев категорически запрещается производить монтаж и демонтаж электротехнической продукции при включенном электропитании.

Внимание! Перед установкой или заменой отключите питание!

- Светодиодные светильники ВАРТОН® и комплектующие при подключении не должны иметь механических повреждений.
- При монтаже необходимо соблюдать инструкции по подключению – неверное соединение может повредить изделие.
- Светодиодные светильники ВАРТОН® могут использоваться только с электронной комплектацией, предусмотренных в производственных спецификациях ВАРТОН®. При самостоятельной замене электронной комплектации, используемой при производстве Вартон, на иную комплектацию, отменяется предусмотренный на изделие гарантийный срок.
- Проводить монтаж электротехнической продукции ВАРТОН® рекомендуется в соответствии с приложенными инструкциями лицом, имеющим специальный допуск для проведения соответствующих работ.
- В целях повышения надежности и увеличения срока службы, рекомендуется периодически осматривать находящуюся в эксплуатации электротехническую продукцию с целью обнаружения возможного загрязнения, механических повреждений и оценки работоспособности.
- С целью исключения поражения электрическим током, светильник должен быть заземлен. Для заземления на корпусе светильника имеется клемма.

Сертификация и утилизация

- Вся продукция ВАРТОН® сертифицирована, изготавливается в соответствии с ТУ-3461-001-89561582-2015. Соответствует требованиям ТР ТС 004/2011 "О безопасности низковольтного оборудования",ТР ТС 020/2011 "Электромагнитная совместимость технических средств".
- Светодиодные светильники ВАРТОН® экологически безопасны, не требуют специальных условий и разрешений для утилизации, не относятся к опасным отходам.

Гарантийные обязательства

- Замена вышедшей из строя электротехнической продукции осуществляется при наличии счёта-фактуры и данной инструкции или при наличии и кассового чека, и данной инструкции, и/или гарантийного талона, а также при сохранении на светильнике маркировки о дате его производства.
- Гарантийный срок - 3 года от даты покупки при условии соблюдения условий эксплуатации, но не более 40 месяцев от даты изготовления.
- При отсутствии штампа магазина или торгующей организации срок гарантии исчисляется со дня выпуска светодиодного светильника ВАРТОН®.
- Светильник соответствует ТУ и признан годным к эксплуатации.
- Напряжение в питающей сети должно соответствовать ГОСТ 29322-92, при не соблюдении этого требования гарантия считается не действительной.

Необходимые условия для предоставления гарантии на электротехническую продукцию ВАРТОН®

- Замене подлежат неработающие изделия ВАРТОН® при отсутствии видимых физических повреждений;
- Замена осуществляется при предъявлении правильно заполненного гарантийного талона (с указанием наименования изделия, даты, места продажи, подписи продавца, печати) и кассового чека или данного правильного заполненного паспорта и счёт-фактуры предприятия, в котором был приобретен товар;
- Не подлежат замене товары, имеющие видимые механические повреждения;
- Не подлежат замене товары, вышедшие из строя в результате попадания внутрь корпуса посторонних предметов, жидкостей, других материалов и веществ, не предназначенных для контакта с электротехнической продукцией;
- Не подлежат замене товары, вышедшие из строя в результате действия обстоятельств непреодолимой силы: пожар, затопление и т.д.

Завод-изготовитель:
Обособленное подразделение ООО ТПК «Вартон» - Научно-Производственный Комплекс «ВАРТОН», Россия, 301831, Тульская область, г. Богородицк, ул. 30 лет Победы, дом 1а.

E-mail: info@varton.ru, industry@varton.ru

Служба технической поддержки: help@varton.ru

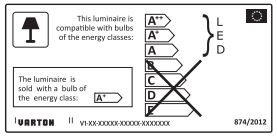

Номер партии _____ Контролер _____

Дата изготовления _____ Упаковщик _____

Модель	Артикул	Место и дата продажи	Штамп магазина и подпись продавца

Версия 3

VARTON | Ingenious solutions

ПАСПОРТ и РУКОВОДСТВО ПО ЭКСПЛУАТАЦИИ
На светильники «ВАРТОН» серий G-Line

Область применения

Светодиодные светильники Varton серии G-Line предусмотрены для общего и дополнительного освещения офисных, торговых, административных, общественных, а также жилых и производственных помещений.

Общие параметры

- Низкое энергопотребление;
- Срок службы светодиодов до 50 000 часов;
- Индекс цветопередачи Ra >80;
- Диапазон входного напряжения AC 230 V±10%;
- Частота 50Гц ±10%;
- Класс защиты от поражения электрическим током I;

Спецификация на продукт

Входит в стандартный комплект поставки:
- Светильник – 1 шт.;
- Паспорт и Руководство по эксплуатации;
- Упаковка;

Не входит в стандартный комплект поставки и заказывается отдельно:
- Рассеиватель;
- Торцевые крышки с набором креплений;
- Соединительные скобы для монтажа в линию;