Промрукав

Русский производитель электрики

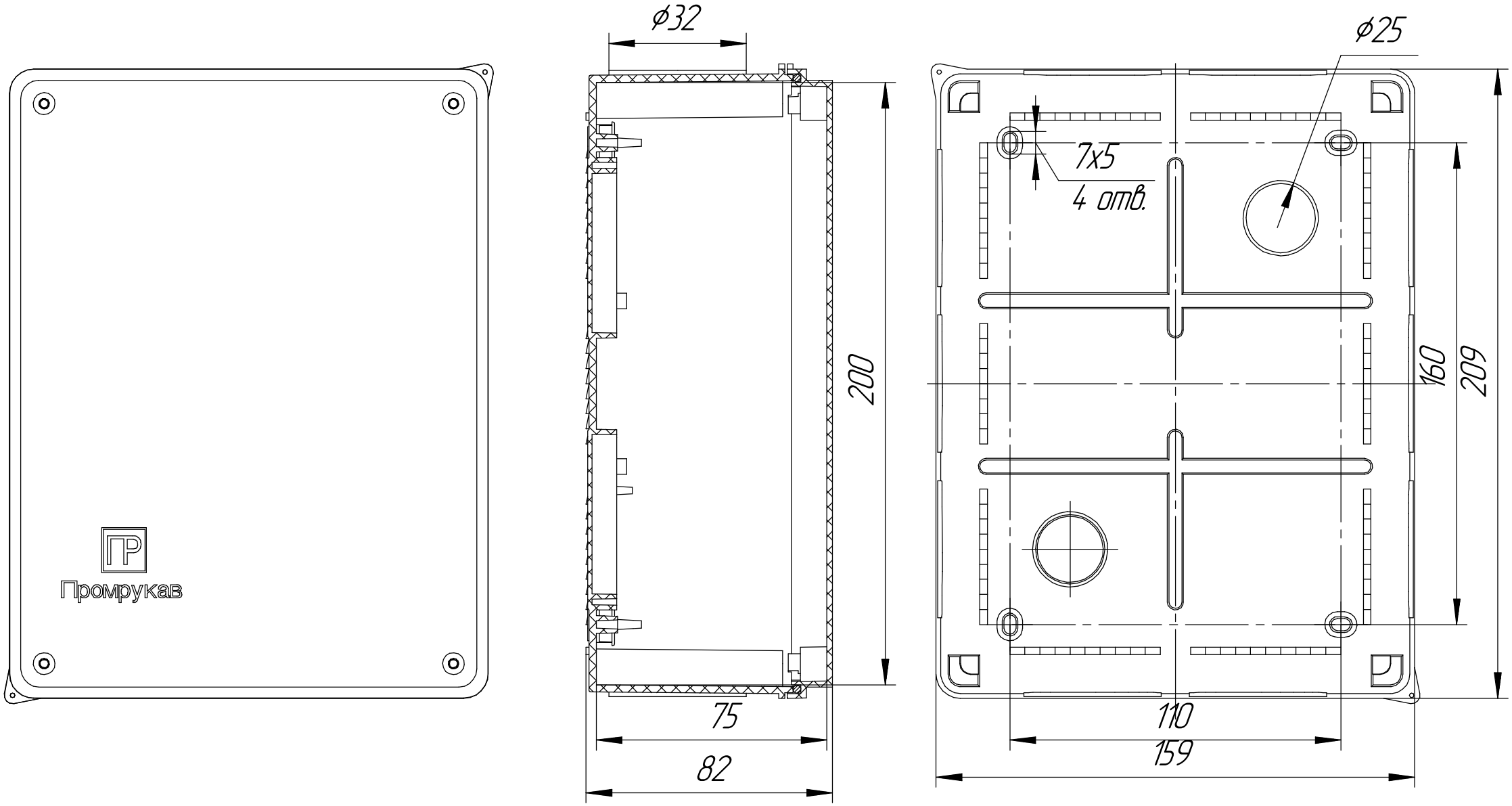

Коробка распределительная 40-0321 для о/п безгалогенная (HF) 200x150x75