## Рисунок 1

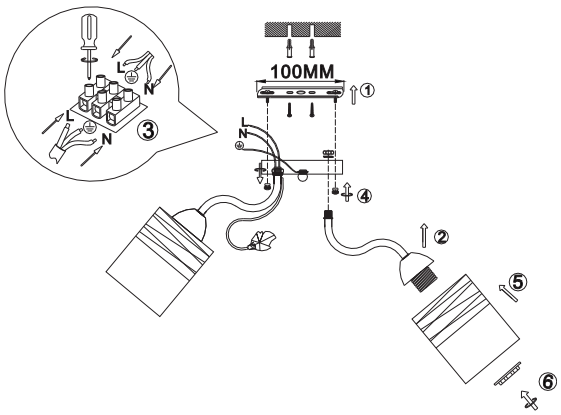


## 6_Транспортировка и хранение

Транспортировка и хранение светильника должны производиться в упаковке с соблюдением мер предохранения от механических повреждений и воздействия атмосферных осадков.

## 7_Утилизация

Изделие необходимо утилизировать согласно требованиям законодательства территории реализации.

## 8_Гарантийные обязательства

Гарантийный срок эксплуатации светильника составляет 12 месяцев со дня продажи, при условии соблюдения условий эксплуатации, изложенных в данном руководстве. Возврат/обмен светильника осуществляется у розничного продавца, реализовавшего товар потребителю, в сроки и по основаниям, установленным законодательством о защите прав потребителей.
Возврат/обмен светильника осуществляется без механических повреждений и при полной комплектации.

## 9_Возможные неисправности и способы их устранения

**Внимание! Все работы связанные с устранением возможных неисправностей светильника должны осуществляться при отключенном питании сети!**

| | |
|---|---|
| Светильник не работает | • проверьте наличие сетевого напряжения питания 220В<br>• убедитесь, что установленные лампы соответствуют требуемым напряжению и мощности<br>• удостоверьтесь в работоспособности ламп<br>• проверьте правильность установки ламп |
| Не работает часть ламп | • убедитесь, что установленные лампы соответствуют требуемым напряжению и мощности<br>• удостоверьтесь в работоспособности ламп<br>• проверьте правильность установки ламп |

Если эти способы Вам не помогли, для устранения неисправности обратитесь за помощью к квалифицированным специалистам.

## 10_Сведения об изделии

| | |
|---|---|
| Наименование изделия: | Светильник бытовой |
| Тип изделия | потолочный |
| Модель изделия | 9102-308 Fabiana модерн |
| Товарный знак | «RIVOLI» |
| Страна изготовитель | Китай |
| Наименование изготовителя | АТЛ Бизнес (Шэньчжэнь) КО., ЛТД |
| Адрес изготовителя | Китайская Народная Республика, 518054, Шэньчжэнь, Наншань-Дистрикт, Чуанье стрит, Нос Баоличэн Билдинг, рум 901 |
| Информация для связи с изготовителем | atl_company@163.com |
| Импортер: | Информация об импортере указана на этикетке, расположенной на индивидуальной упаковке. |
| Соответствие нормативным документам | ТР ТС 004 / 2011 «О безопасности низковольтного оборудования», ТР ТС 020 / 2011 «Электромагнитная совместимость технических средств», ТР ЕАЭС 037 / 2016 «Об ограничении применения опасных веществ в изделиях электротехники и радиоэлектроники». |
| Месяц, год изготовления: | |

## Сурет 1

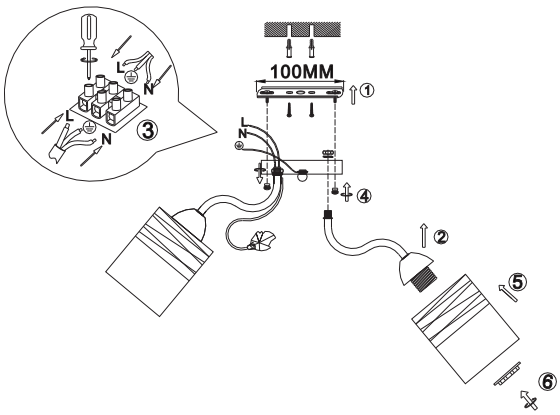


## 6_Тасымалдау және сақтау

Шамды тасымалдау және сақтау механикалық зақымданудан және атмосфе-
ралық жауын-шашынның әсерінен қорғаныс шараларын сақтай отырып, қаптамада жүзеге асырылуы керек.

## 7_Қайта өңдеу

Өнім сату аумағының заңды талаптарына сәйкес жойылуы керек.

## 8_Кепілдік міндеттемелері

Шамның кепілдік мерзімі осы нұсқаулықта көрсетілген пайдалану шарттарын ескере отырып, сатылған күннен бастап 12 айды құрайды.
Шамды қайтару / айырбастау өнімді тұтынушыға сатқан сатушыда тұтынушылар құқығын қорғау туралы заңнамада белгіленген мерзімде және негіздерде жүзеге асырылады.
Шамды қайтару / ауыстыру механикалық зақымдалусыз және толық жиынты-ғымен жүзеге асырылады.

## 9_Ықтимал ақаулар және оларды жою тәсілдері

**Назар аударыңыз! Шамның ықтимал ақауларын жоюға қатысты барлық жұмыстар электр желісі ажыратылған жағдайда жүргізілуі керек!**

| | |
|---|---|
| Шам жұмыс істемейді | • желідегі кернеудің 220 В екенін тексеріңіз<br>• орнатылған шамдардың кернеуі мен қуатының дұрыс екендігіне көз жеткізіңіз<br>• шамдардың жұмыс істеп тұрғанына көз жеткізіңіз<br>• шамдардың дұрыс орнатылғанын тексеріңіз |
| Шамдардың бір бөлігі жұмыс істемейді | • орнатылған шамдардың кернеуі мен қуатының дұрыс екендігіне көз жеткізіңіз<br>• шамдардың жұмыс істеп тұрғанына көз жеткізіңіз<br>• шамдардың дұрыс орнатылғанын тексеріңіз |

Егер бұл әдістер сізге көмектеспесе, ақаулықтарды жою үшін білікті мамандарға хабарласыңыз.

## 10_Өнім туралы мәліметтер

| | |
|---|---|
| Өнімнің атауы: | Үй шамы |
| Элемент түрі | төбе |
| Өнім моделі | 9102-308 Fabiana модерн |
| Сауда белгісі | «RIVOLI» |
| Өндіруші ел | Қытай |
| Өндірушінің аты | АТЛ Бизнес (Шэньчжэнь) КО., ЛТД |
| Өндірушінің мекен-жайы | Қытай Халық Республикасы, 518054, Шэньчжэнь, Наншань дистрикт, Чуанье стрит, Нос Баоличэн билдинг, рум 901. |
| Байланыс ақпараты өндірушімен бірге | atl_company@163.com |
| Импорттаушы: | Импорттаушы туралы ақпарат жапсырмада көрсетілген, жеке қаптамада орналасқан |
| Нормативтік-құқықтық актілерді сақтау құжаттар | КО ТР 004/2011 «Төмен кернеулі жабдықтың қауіпсіздігі туралы» , КО ТР 020/2011 «Техникалық жабдықтардың электромагниттік үйлесімділігі», ЕАЭО ТР 037/2016 «Электр және радиоэлектроника өнімдерінде қауіпті заттарды пайдалануды шектеу туралы». |
| Шығарылған айы, жылы: | |

## Նկար 1

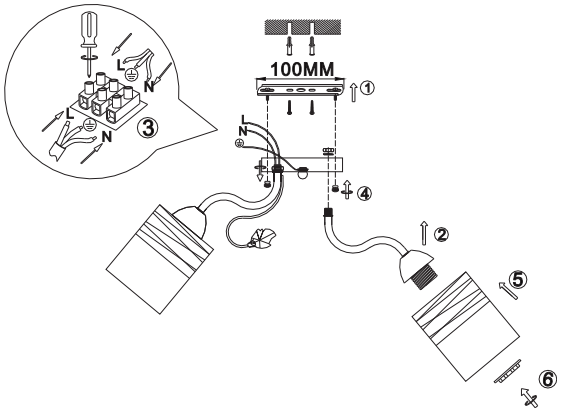


## 6_Փոխադրում և պահեստավորում

Լուսատուի տեղափոխումը և պահպանումը պետք է իրականացվի փաթեթավորման մեջ՝ համաձայն մեխանիկական վնասներից և մթնոլորտային տեղումների ազդեցությունից պաշտպանության միջոցների

## 7_Վերամշակում

Ապրանքը պետք է հեռացվի վաճառքի տարածքի իրավական պահանջների համապատասխան.

## 8_Երաշխիքային պարտավորություններ

Լուսատուի երաշխիքային ժամկետը վաճառքի օրվանից 12 ամիս է՝ սույն ձեռնարկում նշված գործառնական պայմանների պահպանմամբ.
Լամպի վերադարձը / փոխանակումն իրականացվում է մանրածախ վաճառքում, որը ապրանքը վաճառել է սպառողին, սպառողի պաշտպանության մասին օրենսդրությամբ սահմանված ժամկետներում և հիմքերով.
Լուսատուի վերադարձը / փոխանակումն իրականացվում է առանց մեխանիկական վնասների և ամբողջական հավաքածուով.

## 9_Հնարավոր անսարքությունները և դրանց վերացման ուղիները

**Ուշադրություն! Լուսատուի հնարավոր անսարքությունների վերացման հետ կապված բոլոր աշխատանքները պետք է իրականացվեն անջատված էլեկտրական ցանցով!**

| | |
|---|---|
| Լամպը չի աշխատում | • ստուգեք ցանցի լարումը 220 վ է<br>• համոզվեք, որ տեղադրված լամպերը ճիշտ լարման և հզորության է<br>• համոզվեք, որ լամպերն աշխատում են<br>• ստուգեք, արդյոք լամպերը ճիշտ տեղադրված են |
| Լամպերի մի մասը չի աշխատում | • համոզվեք, որ տեղադրված լամպերը ճիշտ լարման և հզորության են<br>• համոզվեք, որ լամպերն աշխատում են<br>• ստուգեք, արդյոք լամպերը ճիշտ տեղադրված են |

Եթե այս մեթոդները ձեզ չեն օգնել, խնդրի լուծման համար կապվեք որակյալ մասնագետների հետ.

## 10_Ապրանքի մանրամասները

| | |
|---|---|
| ապրանքային անուն: | Կենցաղային լամպ |
| Նյութի տեսակը | առաստաղ |
| Ապրանքի մոդելը | 9102-308 Fabiana մոդերն |
| Ապրանքային նշան | «RIVOLI» |
| Արտադրող երկիր | Չինաստան |
| Արտադրողի անունը | ԱՏԼ Բիզնես (Շենժեն) ԿՕ., ԼՏԴ |
| Արտադրողի հասցեն | Չինաստանի Ժողովրդական Հանրապետություն, 518054, Շենժեն, Նանշան թաղամաս, Չուանյե փողոց, Baoli-cheng բիզնես, 901 սենյակ |
| Կոնտակտային տվյալներ արտադրողի հետ | atl_company@163.com |
| Նշումներ: | Նշումների տեղեկատվությունը նշված է պիտակի վրա, գտնվում է անհատական փաթեթավորման վրա. |
| Կանոնակարգերի համապատասխանություն | TR CU 004/2011 «Լարման արտան սանդղակի մասին սարքավորումներ», TR CU 020/2011 «Էլեկտրոմագնիսական տեղեկատվական միջոցների համատեղելիության », TR ԵԱՏՄ 037/2016 «Սարքերում վտանգավոր նյութերի օգտագործման սահմանափակման մասին էլեկտրատեխնիկա և ռադիոէլեկտրոնիկա ». |
| Արտադրության ամիս, տարի: | |

## 1-Сүрөт

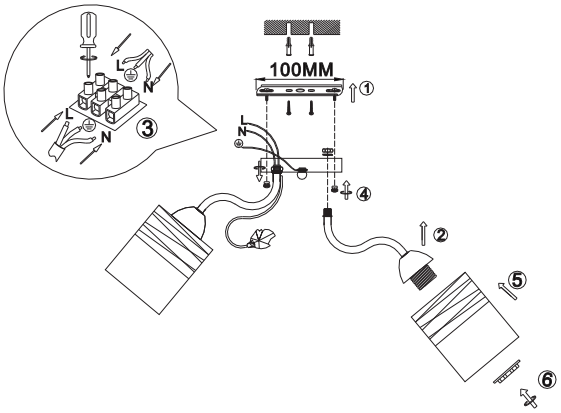


## 6_Ташуу жана сактоо

Шамдарды ташуу жана сактоо механикалык бузулуудан жана атмосфералык жаан-чачындын таасиринен сактоо чараларын сактоо менен таңгактоодо жүргүзүлүшү керек.

## 7_Қайта өңдеу

Продукция сатылып жаткан аймактын мыйзамдуу талаптарына ылайык жок кылынышы керек.

## 8_Кепилдик милдеттенмелери

Шамдын кепилдик мөөнөтү ушул колдонмодо көрсөтүлгөн иштөө шарттарын эске алуу менен сатылган күндөн тартып 12 айды түзөт.
Чыракты кайтарып берүү / алмаштыруу керектөөчүгө продукцияны саткан чекене сатууда, керектөөчүлөрдүн укугун коргоо жөнүндө мыйзамдарда белгиленген мөөнөттө жана негиздерде жүргүзүлөт.
Шамды кайтаруу / алмаштыруу механикалык бузулбастан жана толук комплект менен жүргүзүлөт.

## 9_Мүмкүн болгон кемчиликтер жана аларды жоюу жолдору

**Көңүл буруңуз! Жарык берүүчүнүн мүмкүн болгон бузуктуктарын четтетүүгө байланыштуу бардык жумуштар электр тармагы өчүрүлүп аткарылышы керек!**

| | |
|---|---|
| Чырак иштебейт | • тармактын чыңалуусу 220В экендигин текшерүү<br>• орнотулган лампалардын чыңалуусу жана кубаттуулугу туура экендигин текшерип алыңыз<br>• лампалардын иштет жаткандыгын текшерип алыңыз<br>• лампалардын туура орнотулгандыгын текшерүү |
| Чырактардын бир белүгү иштебей турат | • орнотулган лампалардын чыңалуусу жана кубаттуулугу туура экендигин текшерип алыңыз<br>• лампалардын иштет жаткандыгын текшерип алыңыз<br>• лампалардын туура орнотулгандыгын текшерүү |

Эгерде бул ыкмалар сизге жардам бербесе, кейгейду чечүү үчүн квалификациялуу адистерге кайрылыңыз.

## 10_Продукциянын чоо-жайы

| | |
|---|---|
| Продукт аты: | Үй лампасы |
| Нерсенин түрү | шып |
| Продукциянын модели | 9102-308 Fabiana модерн |
| Соода белгиси | «RIVOLI» |
| Өндүрүүчү өлкө | Кытай |
| Өндүрүүчүнүн аты | АТЛ Бизнес (Шэньчжэнь) КО., ЛТД |
| Өндүрүүчүнүн дареги | Кытай Эл Республикасы, 518054, Шэньчжэнь, Наншань дистрикт, Чуанье стрит, Нос Баоличэн билдинг, рум 901 |
| Байланыш маалымат өндүрүүчү менен | atl_company@163.com |
| Импортер: | Импорттоочу маалымат этикеткасында көрсетүлгөн, жеке таңгакта жайгашкан. |
| Эрежелердин сакталышы | ТР 004/2011 "Төмөн чыңалуудагы шаймандардын коопсуздугу жөнүндө", ББ ТР 020/2011 "Техникалык шаймандардын электромагниттик шайкештиги", ЕАЭБ ТР 037/2016 "Коптуу абалды колдонуунун чектөө жөнүндө" талаптарга жооп берет. электр жана электрондук буюмдардагы заттар " |
| Өндүрүлгөн айы, жылы: | |