ИНСТРУКЦИЯ ПО МОНТАЖУ СВЕТИЛЬНИКОВ: OLYMPIC LED80

1 *Закрепить на потолке 2 потолочных кронштейна на межосевом расстоянии 958мм от ближайших отверстий. Шаблон с требуемыми центрами потолочных отверстий прилагается.*

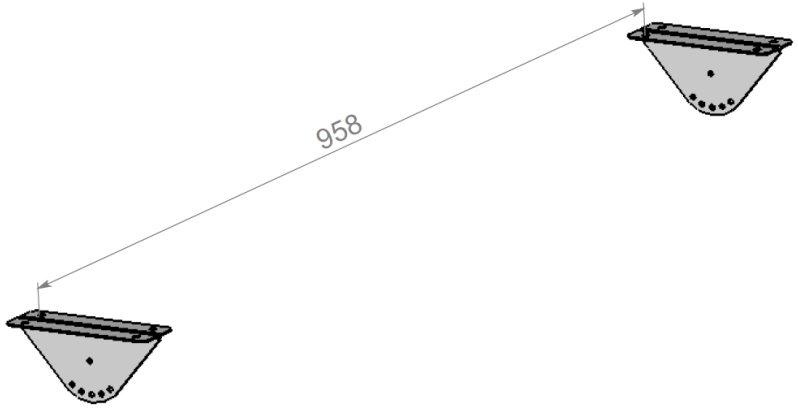

2 *Подключить сетевые провода к клеммам корпуса в соответствии с указанной полярностью, используя входы: ⏚, N и 1. Закрыть крышку прижимного терминала и закрутить её 4-мя винтами 3,5x9 (входят в комплект поставки).*

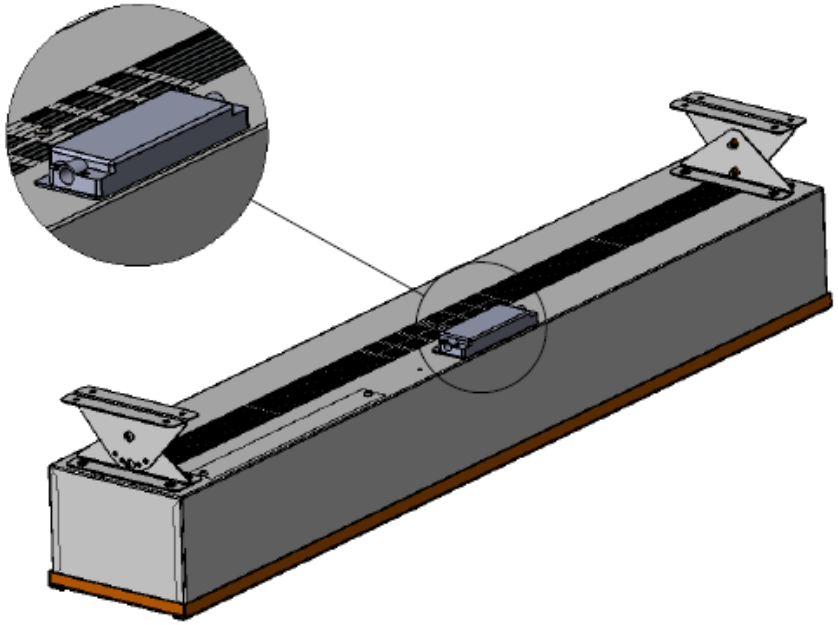

3 *Совместить отверстия в кронштейнах на корпусе с отверстиями в потолочных кронштейнах используя винты М5 (входят в комплект поставки). Винтом М5 зафиксировать угловое положение светильника.*

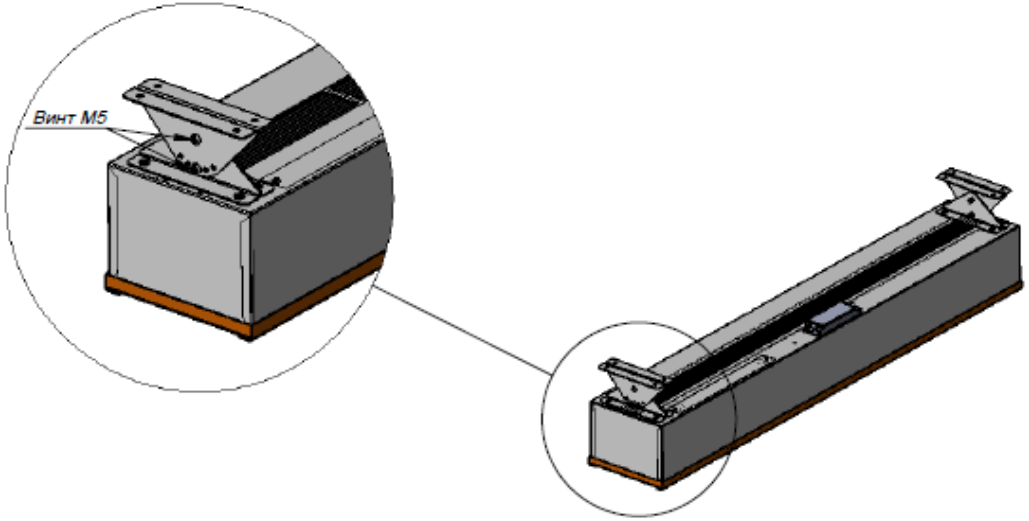
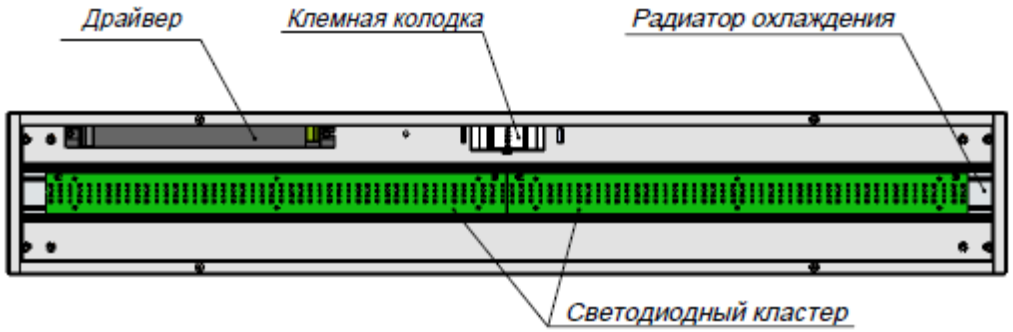
4 ***Компоновка светильника.*** *Рамка, решётка, отражатели и кабели электропроводки не показаны.*