LTDP Взрывозащищенные шкафы управления серии LTDP

NEW

Назначение

Шкафы управления взрывозащищенные серии LTDP предназначены для управления, распределения и коммутации электрической энергии в сетях освещения, сигнализации, автоматизации, электропривода и др., сигнализации о параметрах и режимах работы этих сетей, а также их защиты во взрывоопасных зонах предприятий химической, нефтеперерабатывающей, газовой и других отраслей промышленности, в которых возможно образование взрывоопасных смесей газов и паров с воздухом, отнесенных к категориям в соответствии с маркировкой взрывозащиты.

Конструкция

Шкафы управления изготавливаются на базе типовых оболочек серии LTJB-IIB. Корпус шкафа выполнен из литого алюминиевого сплава без примесей меди. Оболочка состоит из корпуса и крышки, образующих взрывозащищенное фланцевое соединение. Крышка также соединена с корпусом петлями. Окрашен порошковой краской, цвета RAL 7040. Для ввода кабеля внутрь корпуса шкафы комплектуются, по желанию заказчика, необходимым количеством соответствующих сертифицированных взрывозащищенных кабельных вводов производства ООО «МГК «Световые Технологии». Внутри корпуса установлена монтажная панель, на которую могут устанавливаться DIN-рейки и комплектующие в составе, конфигурациях и с характеристиками, соответствующие техническому заданию заказчика. На нижней поверхности корпуса шкафа установлены монтажные швеллеры с отверстиями под крепежные болты. Все крепежные и монтажные элементы выполнены из коррозионно стойкой стали. Взрывозащита обеспечивается видами защиты «взрывонепроницаемая оболочка «d», «оборудование с видом взрывозащиты от воспламенения пыли «t».

Характеристики

Зоны применения:
по газу – 1, 2;
по пыли – 21, 22 по ГОСТ Р МЭК 60079.

Шкаф управления может применяться на открытых палубах морских судов, платформах и иных объектах, поднадзорных РМРС (Российский Морской Регистр Судоходства).

Маркировка взрывозащиты:
1 Ex d IIB T6 Gb/Ex tb IIIC Ta80°C Db
1 Ex d IIB + H_2 T6 Gb/Ex tb IIIC Ta80°C Db
1 Ex d IIC X T6 Gb/Ex tb IIIC Ta80°C Db

Заземление: внутреннее и внешнее, винты M6/M8 из коррозионно стойкой фрикционно безопасной стали.

Кабельные вводы: сертифицированные в соответствии с ТР ТС 012/2011. Шкаф комплектуется соответствующими кабельными вводами производства ООО «МГК «Световые Технологии» под заказ в зависимости от количества и типов вводимых/выводимых кабелей. В шкафе управления могут быть выполнены резервные отверстия, которые будут заглушены сертифицированными заглушками.

Комплектующие: сертифицированные в соответствии с ТР ТС 012/2011, автоматические выключателями, промежуточные и прочие реле, плавкие предохранители, кнопки управления, индикаторные лампы (светодиодные), переключатели, клеммные зажимы и другиме приборы управления и отображения информации, кабельные вводы и соединители ведущих производителей (Wieland, Schneider Electric, ABB, Weidmuller, OMRON, и др.).

Сертификаты

Сертифицированы в соответствии с ТР ТС.

Структура условного обозначения

LTDP - □ x □ / □

- Входной ток, А
- Колличество выходных линий
- Ток выходной линии, А: 16, 20, 25, 32
- Серия

IP66 | CE | Ta(°C) -60/+55 | T 7Дж | 1 | Exd | IIB | IIC | X | T6 | УХЛ1 | P C

Схема электрическая принципиальная

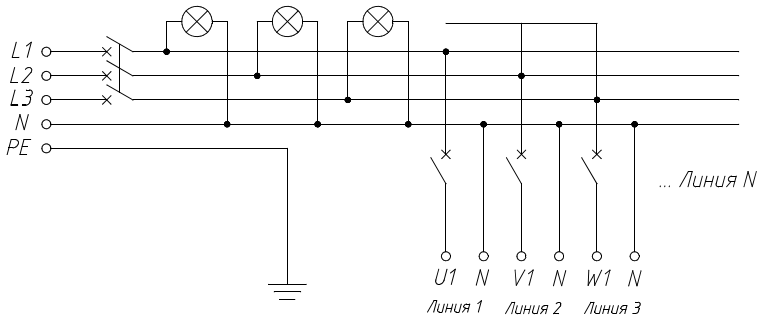
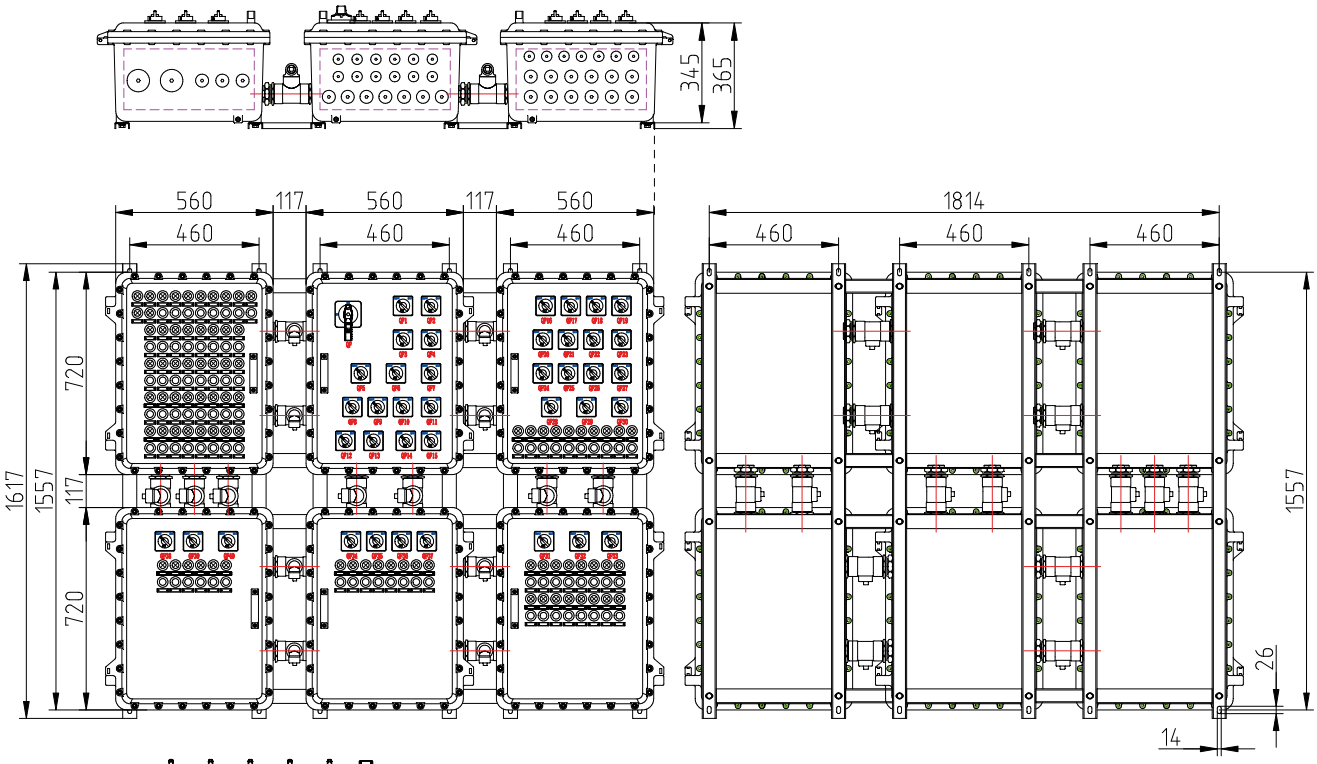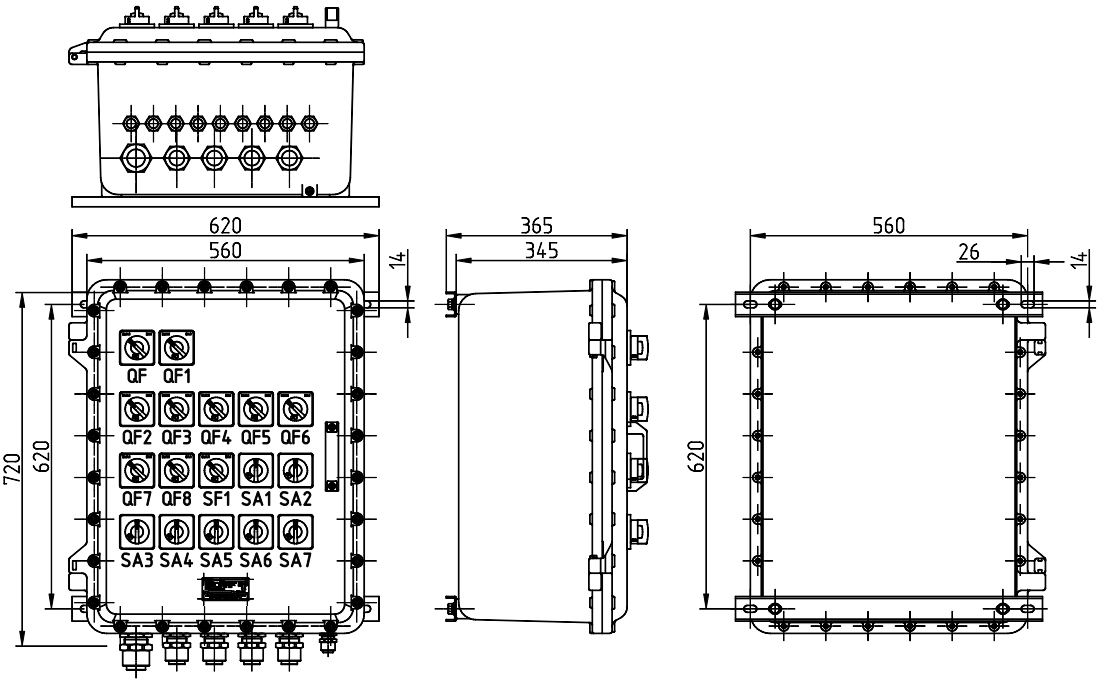
Примеры специальных исполнений