Корпуса OptiBox P серии 3

ИНСТРУКЦИЯ ПО МОНТАЖУ ПЛАСТИКОВЫХ КОРПУСОВ OptiBox P СЕРИИ 3 СО СТЕПЕНЬЮ ЗАЩИТЫ IP65

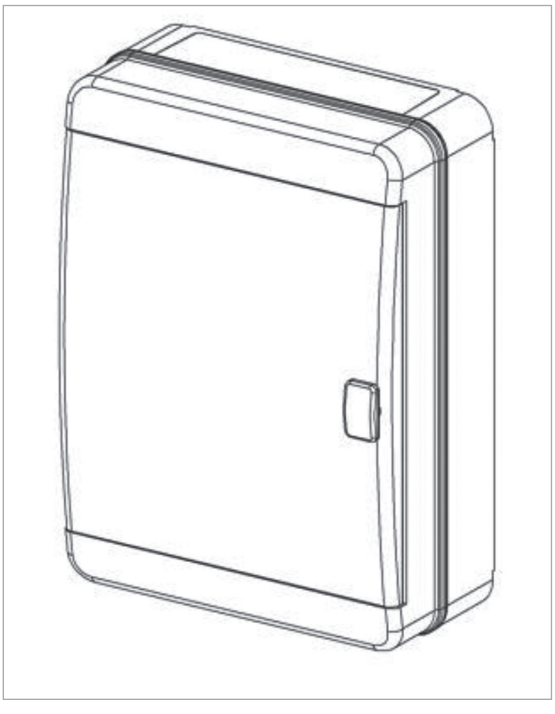

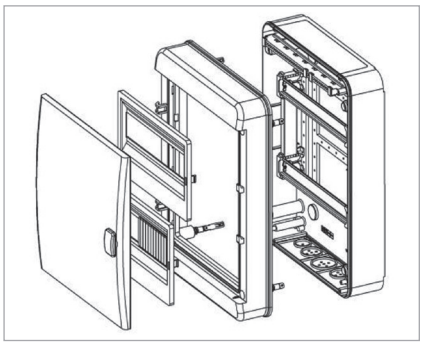

Шаг 1

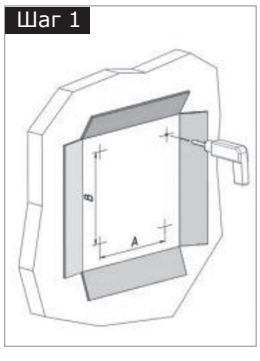

Шаг 2

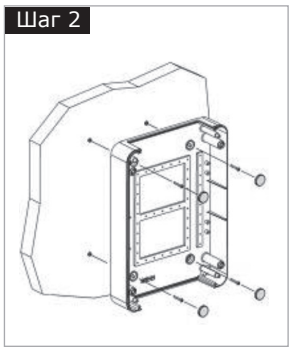

Шаг 3

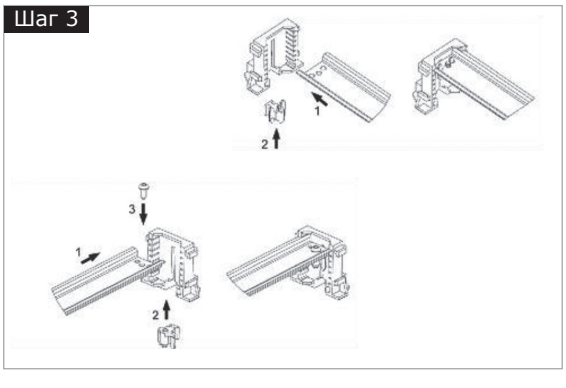

Шаг 4

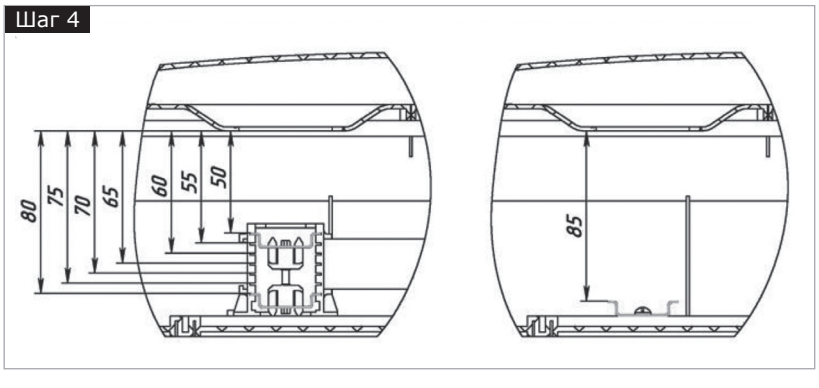

Шаг 5

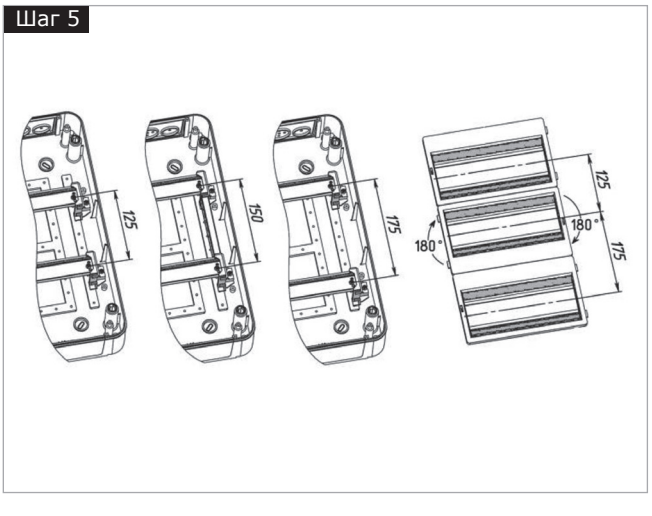

Шаг 6

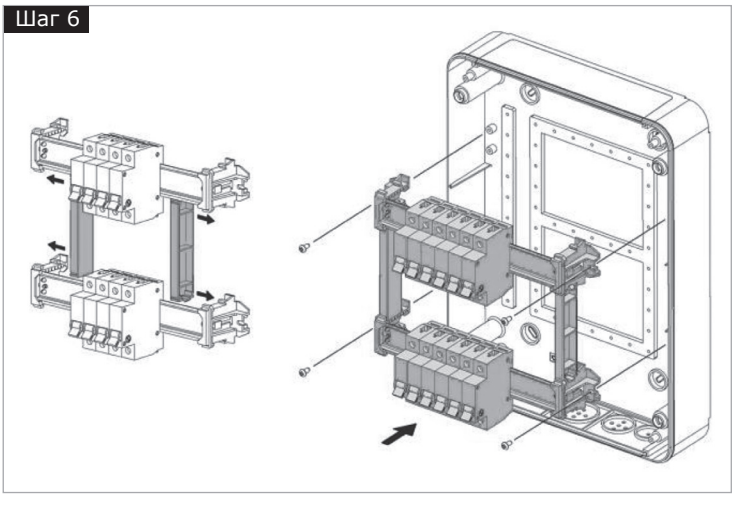

Россия, 305000,
г. Курск, ул. Луначарского, 8

KEAZ Optima

Шаг 7

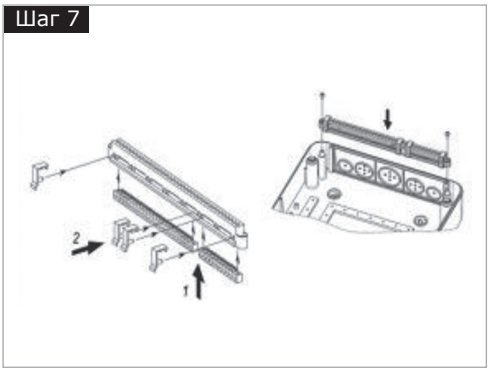

Шаг 8

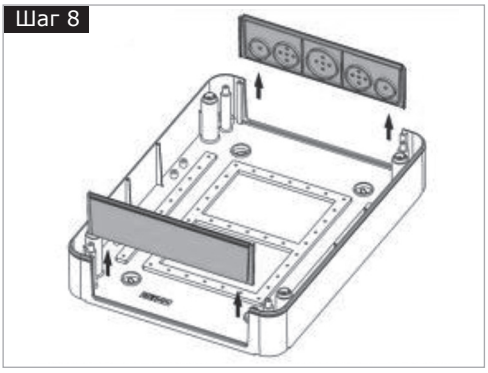

Шаг 9

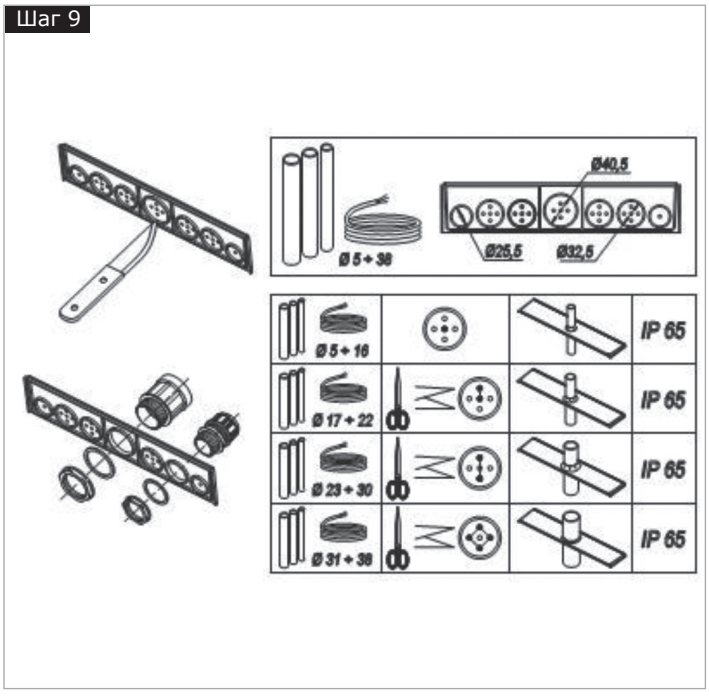

Шаг 11

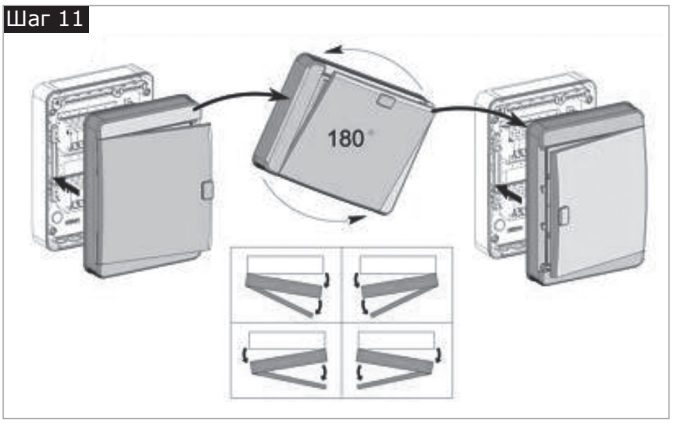

Шаг 12

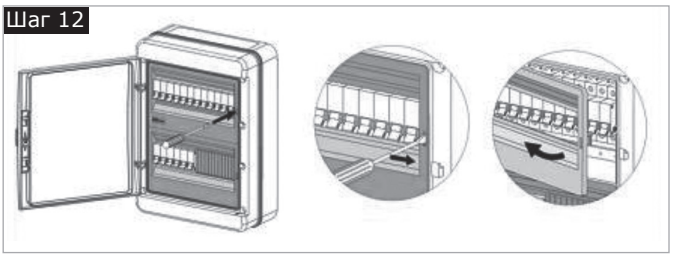

Шаг 10

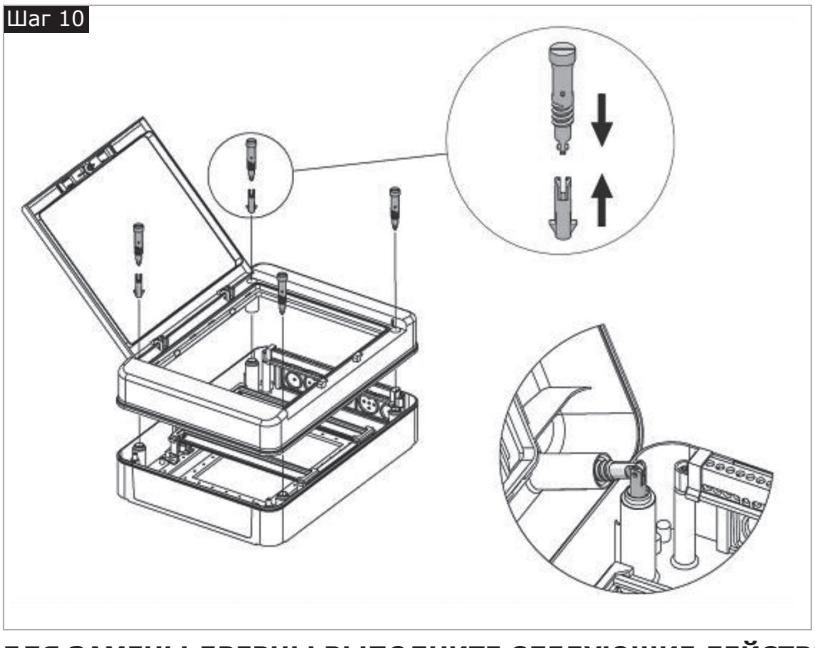

Шаг 13

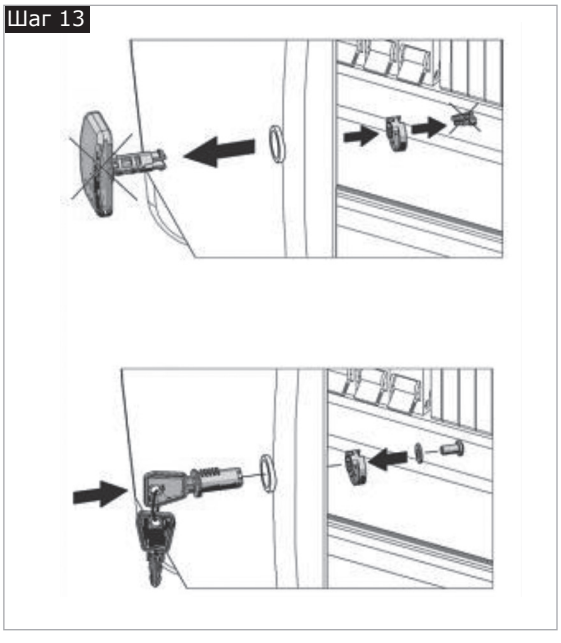

ДЛЯ ЗАМЕНЫ ДВЕРЦЫ ВЫПОЛНИТЕ СЛЕДУЮЩИЕ ДЕЙСТВИЯ:

1) откройте дверцу, расположив ее перпендикулярно корпусу;
2) потяните за один из углов в месте соединения ее с корпусом в направлении от корпуса;
3) установите дверцу требуемого цвета, вставив бобышки дверцы в пазы на корпусе и надавив на них.

KEAZ Optima

Россия, 305000,
г. Курск, ул. Луначарского, 8