

СВЕТИЛЬНИК
OXOR-GRES

ПРИМЕНЕНИЕ

- Светильник светодиодный консольный OXOR-GRES предназначен для освещения улиц, придомовых территорий, железнодорожных станций, автомобильных дорог.

ОСОБЕННОСТИ

- Степень пылевлагозащиты корпуса на уровне IP66 допускает длительное использование на открытом воздухе, а также обеспечивает надежную работу в неблагоприятных условиях.

- Монтаж светильника осуществляется на кронштейн диаметром 60 мм.

ПАРАМЕТРЫ

Напряжение питания	**AC 230 В**
Частота питающей сети	**50/60 Гц**
Климатическое исполнение	**У1**
Класс электробезопасности	**I**
Способ монтажа	**Консольный**
Индекс цветопередачи	**CRI>70**
Степень пылевлагозащиты	**IP66**
Коэффициент мощности	**PF≥0.95**
Посадочный диаметр	**Ø60 мм**
Срок службы*	**30 000 ч**
Диапазон рабочих температур окружающей среды	**–40... +45 °C**

* При соблюдении условий эксплуатации и снижении яркости не более чем на 30% от первоначальной.

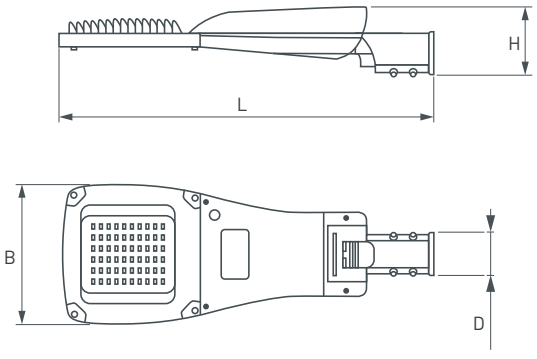

Рис. 1. Чертеж и габаритные размеры



МОДЕЛИ

Артикул	Наименование	Габаритные размеры светильника, L×B×H	Цветовая температура*	Световой поток	Максимальная потребляемая мощность	Цвет свечения
055493	**OXOR-GRES-572×221-45W Day4000**	**573×220×131 мм**	**4000 K**	**7200 лм**	**45 Вт**	**Белый дневной**
055494	**OXOR-GRES-663×252-60W Day4000**	**664×251×132 мм**	**4000 K**	**9600 лм**	**60 Вт**	**Белый дневной**
055495	**OXOR-GRES-663×252-90W Day4000**			**14 400 лм**	**90 Вт**	
055496	**OXOR-GRES-739×286-120W Day4000**	**740×285×132 мм**	**4000 K**	**19 200 лм**	**120 Вт**	**Белый дневной**
055497	**OXOR-GRES-759×328-150W Day4000**	**760×327×136 мм**	**4000 K**	**24 000 лм**	**150 Вт**	**Белый дневной**
055499	**OXOR-GRES-759×328-200W Day4000**			**32 000 лм**	**200 Вт**	
055501	**OXOR-GRES-920×383-240W Day4000**	**920×383×131 мм**	**4000 K**	**38 400 лм**	**240 Вт**	**Белый дневной**

* Указано типовое значение.

УСТАНОВКА И ПОДКЛЮЧЕНИЕ

- Эксплуатация светильника проводится в соответствии с «Правилами технической эксплуатации электроустановок потребителей».
- Извлеките светильник из упаковки и убедитесь в отсутствии механических повреждений.
- Подготовьте место для установки светильника.
- Подключите электропитание светильника через кабель, размещенный в опоре. Присоедините источник питания светильника к обесточенной сети AC 230 В. Соблюдайте маркировку проводов при подключении.
- Установите светильник на опору с кронштейном диаметром 60 мм, затянув стопорные винты с усилием затяжки не менее 8 Н·м.
- Включите питание светильника и проверьте его работоспособность.