LINER/R LED TH Встраиваемые световые линии

LINER/R CC LED TH

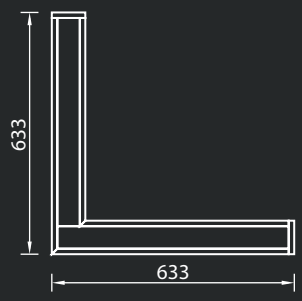

LINER/R D/DR LED TH

Продукт в разработке: II полугодие 2015 г.

Коммерческое освещение

NEW

Установка

Встраивается в подшивные потолки из гипсокартона. Возможна, как одиночная установка, так и соединение светильников в бестеневые линии. LINER/R D LED TH - светильник для одиночной установки. LINER/R DR LED TH - светильник для установки в линию. При установке в линию необходимо заказать комплект торцевых крышек и рассеиватель необходимой длины (поставляется в бухтах). Максимальное количество светильников, установленных в линию 50 шт. С помощью угловых элементов (LINER/R CC LED 600 TH 4000K) могут создаваться линии под углом 90˚.

Характеристики

Цветовая температура – 4000 К

Индекс цветопередачи – 80

	Код
Комплект торцевых крышек LINER/R LED TH W	2474000060
Комплект торцевых крышек LINER/R LED TH S	2474000070
Рассеиватель LINER/R LED TH	2473000030

Конструкция

Корпус светильника изготовлен из алюминиевого профиля, окрашенного порошковой краской цветов металлик, белый или черный. Драйвер расположен внутри корпуса светильника.

Оптическая часть

Светодиодный модуль закрыт опаловым рассеивателем из ПММА, который исключает видимость отдельных светодиодов.

Тип светодиодов: SMD.

LINER/R DR LED 1200 TH

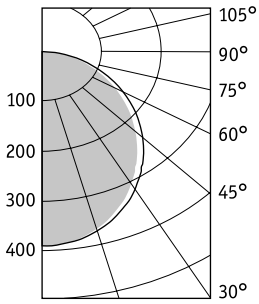

LINER/R DR LED 1500 TH

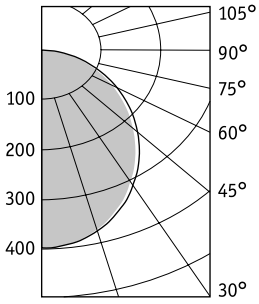

Артикул	Световой поток, лм	Мощность, Вт	Лм/Вт	Масса, кг	Код светильника	PFC
LINER/R DR LED 1200 TH W 4000K	2700	32	84	4,0	1474000280	≥0,95
LINER/R DR LED 1200 TH S 4000K	2700	32	84	4,0	1474000290	≥0,95
LINER/R D LED 1200 TH S 4000K	2700	32	84	3,8	1474000340	≥0,95
LINER/R D LED 1200 TH W 4000K	2700	32	84	3,8	1474000350	≥0,95
LINER/R CC LED 600 TH W 4000K	2700	32	84	4,0	1474000260	≥0,95
LINER/R CC LED 600 TH S 4000K	2700	32	84	4,0	1474000270	≥0,95

220 В IP 20 CE DALI EMC F A+ LED УХЛ4