finder
SWITCH TO THE FUTURE

Светодиодные щитовые светильники

СЕРИЯ
7L

Электро распределительные щиты

Панели управления

FINDER оставляет за собой право вносить изменения в характеристики приборов без дополнительного уведомления.
FINDER не несет ответственность в случае причинения ущерба лицам, связанным с некорректным применением оборудования.

Светодиодные светильники для электрических шкафов

Тип 7L.43.0.xxx.0x00
- 600 люмен
- Монтаж на магните или с помощью металлических клипс с винтовым креплением

- Низкое энергопотребление
- Угол освещения 120°
- Цветовая темпаратура 5000 K
- Клеммы Push-in для подключения одного светильника
- Разъемные штекеры для подключения одного или нескольких светильников (до 7 ламп)
- Дизайн от Minelli-Fossati

NEW **7L.43.0.xxx.0x00**

- 600 люмен, 6 Вт
- Без выключателя ВКЛ/ВЫКЛ и без детектора движения

Габаритные чертежи см. стр. 10

Характеристики светильника		
Тип лампы		Светодиодная, угол освещения 120°, дневной белый свет, цветовая температура: 5000 K
Световой поток	лм	600
Срок службы	ч	60000
Электрические характеристики		
Рабочее напряжение	В AC (50/60 Гц) / DC	12…48 - 110…240
Рабочий диапазон	В AC/DC	9.6…52.8 - 88…264
Номинальный ток (при 230В AC)	mA	39
Номинальный ток (при 24В DC)	mA	200
Номинальная мощность лампы (при 230В AC)	Вт	6
Номинальная мощность лампы (при 24В DC)	Вт	6
Общие данные		
Кабель для подключения светильников		Гибкий кабель в оболочке 2x1.5мм², Клеммы Push-in или разъемные штекеры
Соединители от лампы к лампе		Гибкий кабель в оболочке 2x1.5мм², разъемные штекеры вилка-розетка
Розетка и вилка		2-полюса с замком
Способ монтажа		На магните или с помощью металлических клипс
Корпус		Пластик, прозрачный
Температура окружающей среды	°C	–30…+55
Класс защиты		II
Категория защиты		IP 20
Сертификация (в соответствии с типом)		CE cULus

СЕРИЯ 7L
Светодиодные щитовые светильники

Светодиодные светильники для электрических шкафов

Тип 7L.43.0.xxx.1x00
- 600 люмен
- Монтаж на магните или с помощью металлических клипс с винтовым креплением

Тип 7L.46.0.xxx.1x00
- 1200 люмен
- Монтаж на магните или с помощью металлических клипс с винтовым креплением

- Низкое энергопотребление
- Угол освещения 120°
- Цветовая темпаратура 5000 K
- Клеммы Push-in для подключения одного светильника
- Разъемные штекеры для подключения одного или нескольких светильников (до 7 ламп)
- Дизайн от Minelli-Fossati

Габаритные чертежи см. стр. 9

		NEW 7L.43.0.xxx.1x00	NEW 7L.46.0.xxx.1x00
		• 600 люмен, 6 Вт • С выключателем ВКЛ/ВЫКЛ	• 1200 люмен, 9 Вт • С выключателем ВКЛ/ВЫКЛ
Характеристики светильника			
Тип лампы		Светодиодная, угол освещения 120°, дневной белый свет, цветовая температура: 5000 K	
Световой поток	лм	600	1200
Срок службы	ч	60000	
Электрические характеристики			
Рабочее напряжение	В AC (50/60 Гц) / DC	12…48 - 110…240	
Рабочий диапазон	В AC/DC	9.6…52.8 - 88…264	
Номинальный ток (при 230В AC)	mA	39	54
Номинальный ток (при 24В DC)	mA	200	300
Номинальная мощность лампы (при 230В AC)	Вт	6	9
Номинальная мощность лампы (при 24В DC)	Вт	6	9
Общие данные			
Кабель для подключения светильников		Гибкий кабель в оболочке 2x1.5мм², Клеммы Push-in или разъемные штекеры	
Соединители от лампы к лампе		Гибкий кабель в оболочке 2x1.5мм², разъемные штекеры вилка-розетка	
Розетка и вилка		2-полюса с замком	
Способ монтажа		На магните или с помощью металлических клипс	
Корпус		Пластик, прозрачный	
Температура окружающей среды	°C	–30…+55	
Класс защиты		II	
Категория защиты		IP 20	
Сертификация (в соответствии с типом)		CE cULus	

Светодиодные светильники для электрических шкафов

Тип 7L.43.0.xxx.2x00
- 600 люмен
- Монтаж на магните или с помощью металлических клипс с винтовым креплением

Тип 7L.46.0.xxx.2x00
- 1200 люмен
- Монтаж на магните или с помощью металлических клипс с винтовым креплением

- Низкое энергопотребление
- Угол освещения 120°
- Цветовая темпаратура 5000 K
- Клеммы Push-in для подключения одного светильника
- Разъемные штекеры для подключения одного или нескольких светильников (до 7 ламп)
- Дизайн от Minelli-Fossati

Габаритные чертежи см. стр. 10

		NEW 7L.43.0.xxx.2x00	NEW 7L.46.0.xxx.2x00
		• 600 люмен, 6 Вт • С детектором движения	• 1200 люмен, 9 Вт • С детектором движения
Характеристики светильника			
Тип лампы		Светодиодная, угол освещения 120°, дневной белый свет, цветовая температура: 5000 K	
Световой поток	лм	600	1200
Срок службы	ч	60000	
Задержка перед выключением	мин	3	
Электрические характеристики			
Рабочее напряжение	В AC (50/60 Гц) / DC	12…48 - 110…240	
Рабочий диапазон	В AC/DC	9.6…52.8 - 88…264	
Номинальный ток (при 230В AC)	mA	39	54
Номинальный ток (при 24В DC)	mA	200	300
Номинальная мощность лампы (при 230В AC)	Вт	6	9
Номинальная мощность лампы (при 24В DC)	Вт	6	9
Общие данные			
Кабель для подключения светильников		Гибкий кабель в оболочке 2x1.5мм², Клеммы Push-in или разъемные штекеры	
Соединители от лампы к лампе		Гибкий кабель в оболочке 2x1.5мм², разъемные штекеры вилка-розетка	
Розетка и вилка		2-полюса с замком	
Способ монтажа		На магните или с помощью металлических клипс	
Корпус		Пластик, прозрачный	
Температура окружающей среды	°C	–30…+55	
Класс защиты		II	
Категория защиты		IP 20	
Сертификация (в соответствии с типом)		CE cULus	

Информация по заказам

Пример: серия 7L, Светодиодный светильник с магнитным креплением, выключатель ВКЛ/ВЫКЛ, электропитание 12…48В AC/DC, клеммы Push-in.

7 L . 4 3 . 0 . 0 2 4 . 1 1 0 0

Серия

Тип
43 = Светодиодный светильник, 600лм
46 = Светодиодный светильник, 1200лм

Версия питания
0 = AC (50/60 Hz)/DC

Напряжение питания
024 = (12…48)V AC/DC
230 = (110…240)V AC/DC

Подключение
1 = Клеммы Push-in для подключения одного светильника
2 = Разъемные штекеры для подключения одного или нескольких светильников

Выключатель
0 = Без выключателя ВКЛ/ВЫКЛ и без детектора движения
1 = выключатель ВКЛ/ВЫКЛ
2 = с детектором движения

Коды заказа

7L.43.0.024.0100	7L.46.0.024.1100
7L.43.0.024.0200	7L.46.0.024.1200
7L.43.0.024.1100	7L.46.0.024.2100
7L.43.0.024.1200	7L.46.0.024.2200
7L.43.0.024.2100	7L.46.0.230.1100
7L.43.0.024.2200	7L.46.0.230.1200
7L.43.0.230.0100	7L.46.0.230.2100
7L.43.0.230.0200	7L.46.0.230.2200
7L.43.0.230.1100	
7L.43.0.230.1200	
7L.43.0.230.2100	
7L.43.0.230.2200	

Аксессуары

07L.11 (входит в комплект поставки)

07L.12 (Не входит в комплект поставки)

0 7 L . 1 1

Тип

Розетки и вилки, закодированные, для подключения к 2-жильному кабелю (2x1.5 мм²), например H05VV-F, 2x1.5мм²

11 = Штекерная розетка, открытая со стороны входа

12 = Штекерная вилка, открытая со стороны выхода

Габаритные чертежи

тип 07L.11

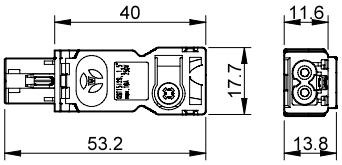

тип 07L.12

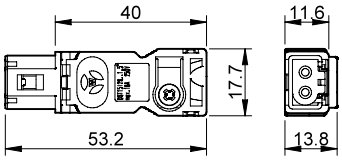

Подключение

Быстрая и простая система подключения с помощью клемм push-in для подключения одного светильника или штекерные разъемы для подключения одного или нескольких светильников.

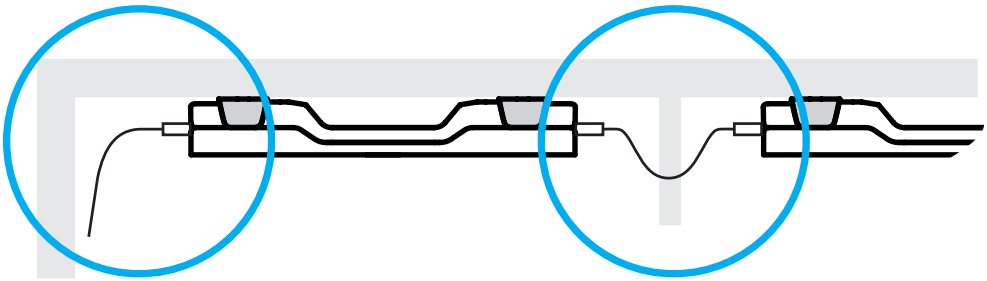

Многократное подключение (до 7 светильников)

Габаритные чертежи

тип 7L.4x.0.xxx.0100 / 0200

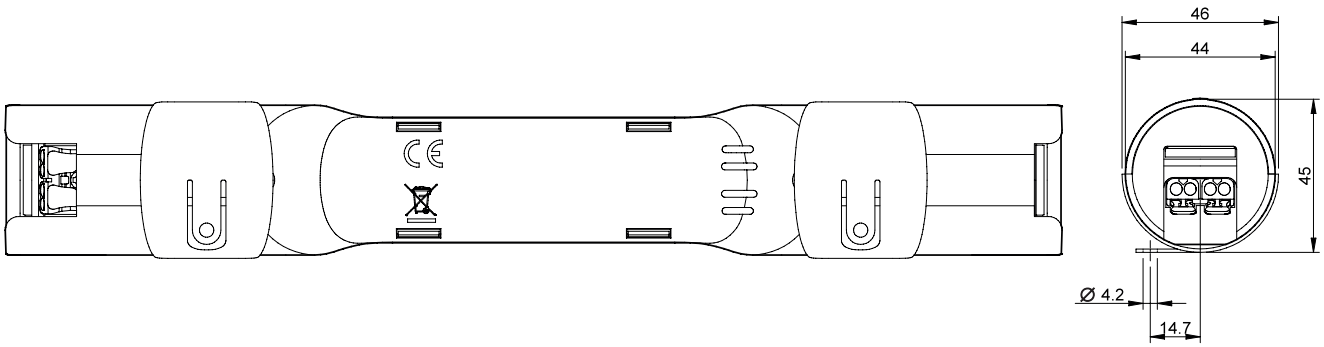

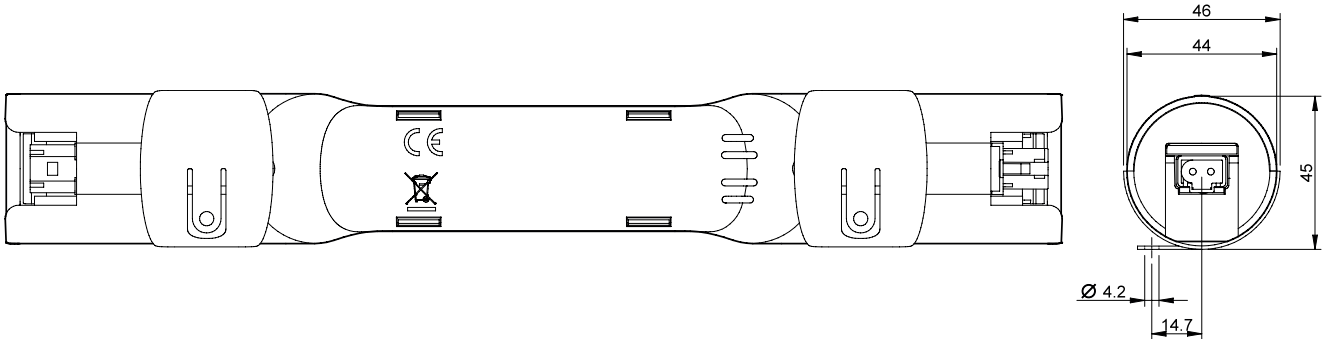

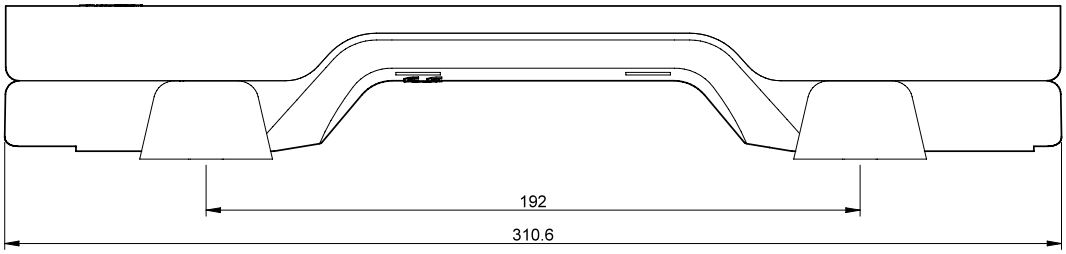

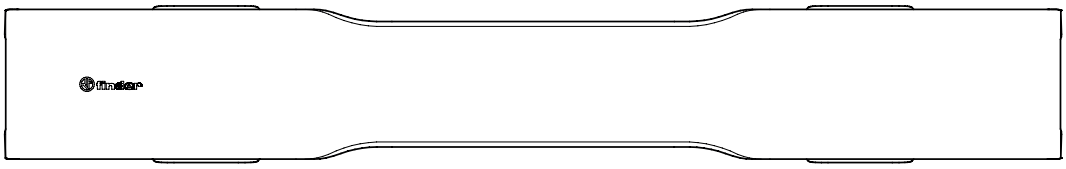

G

Габаритные чертежи

тип 7L.4x.0.xxx.1100 / 1200

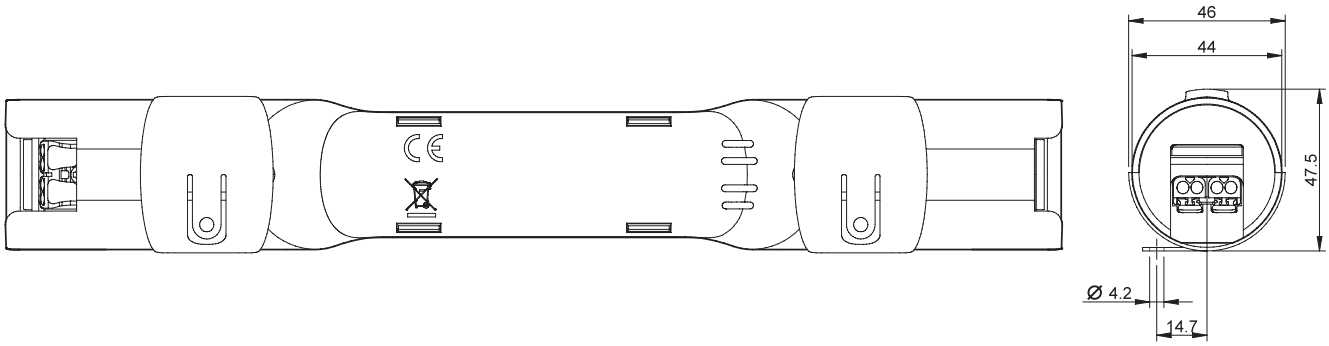

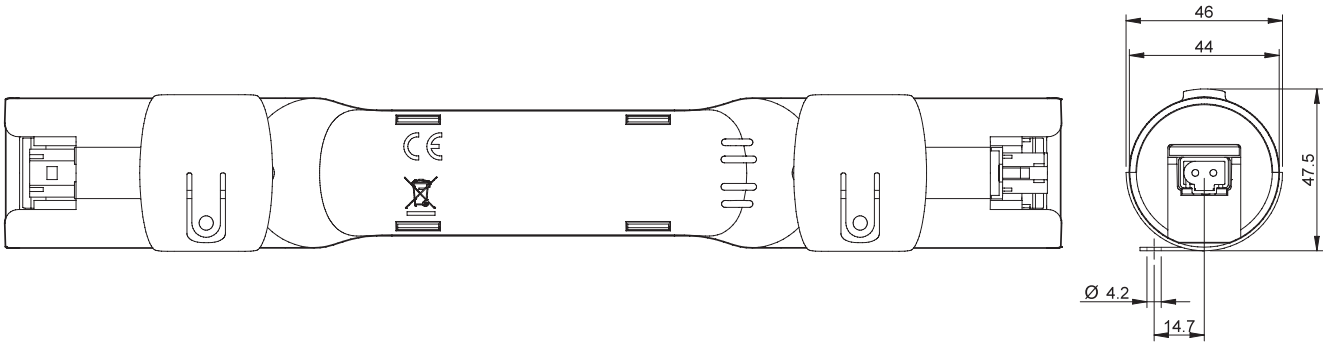

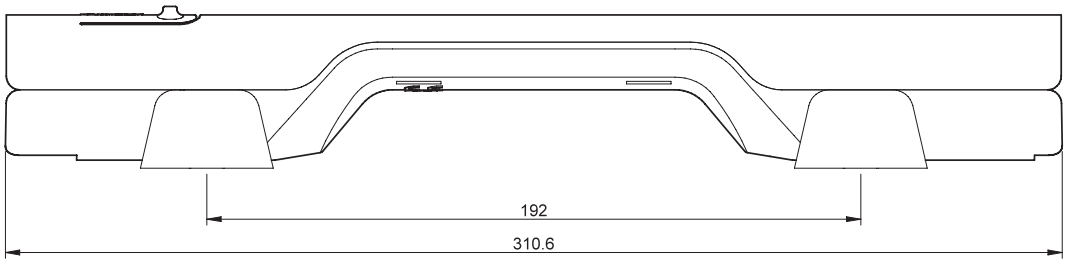

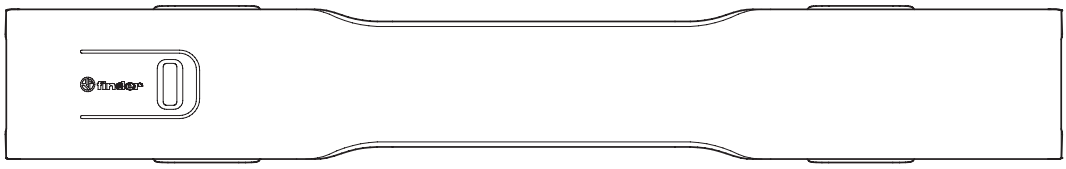

G

Габаритные чертежи

тип 7L.4x.0.xxx.2100 / 2200

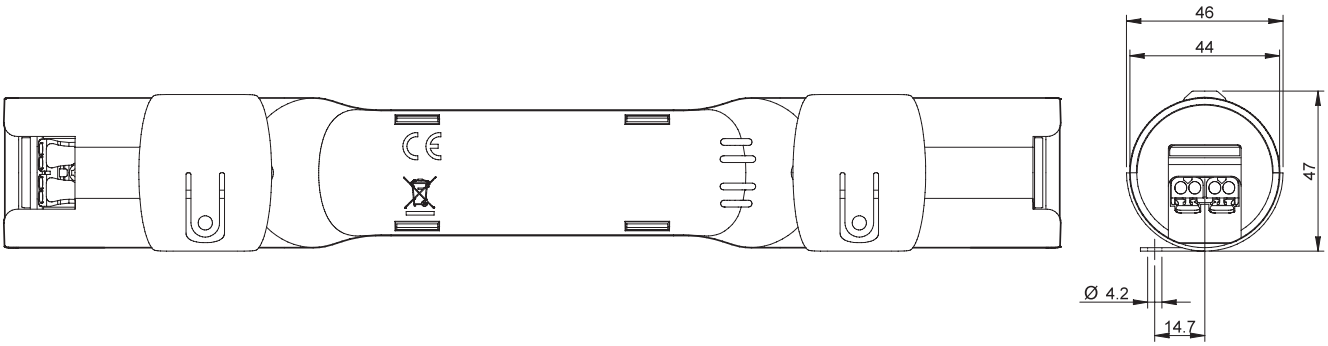

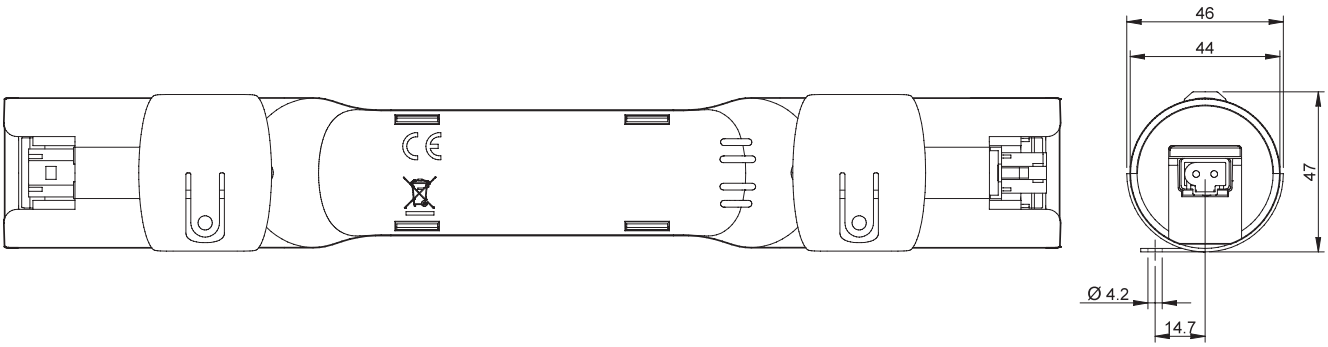

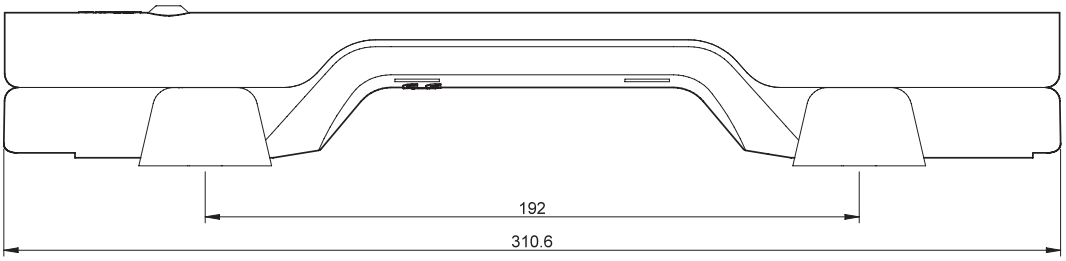

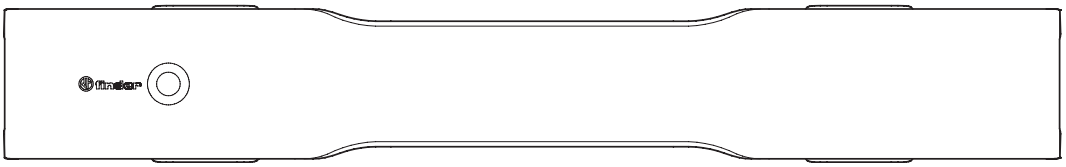

G