ООО «Завод «Световые технологии»
Светильник ARS/S UNI LED 1200 EM 4000K
Паспорт

1. Назначение

1.1. Светильник стационарный на полупроводниковых источниках света (светодиодах), укомплектованный блоком резервного питания, предназначен для общего освещения административно-общественных и производственных помещений и рассчитан для работы в сети переменного тока 220 В (±10%), 50 Гц (±0,4Гц). Качество электроэнергии должно соответствовать ГОСТ 13109-97.
1.2. Светильник обеспечивает работу одного LED module при аварийном отключении питающего напряжения. Батарея поддерживает работу LED module не менее 1 часа в данном режиме. Световой поток LED module при этом составляет 12% от номинального.
1.3. Светильник соответствует требованиям безопасности ГОСТ Р МЭК 60598-2-2, ГОСТ Р МЭК 60598-1 и ЭМС по ГОСТ Р 51318.15, ГОСТ Р 51514, ГОСТ Р 51317.3.2, ГОСТ Р 51317.3.3.
1.3. Светильник может быть установлен на опорную поверхность из нормально воспламеняемого материала.
1.4. Класс защиты от поражения электрическим током – I.

2. Комплект поставки

Светильник, шт.	1
Упаковка, шт.	1
Паспорт, шт.	1

3. Требования по технике безопасности

Установку и чистку светильника производить только при отключенном питании.

4. Правила эксплуатации и установка

4.1. Эксплуатация светильника производится в соответствии с “Правилами технической эксплуатации электроустановок потребителей”.
4.2. С распакованного светильника снять решётку. Подключить аккумулятор к блоку резервного питания светильника. После первого подключения светильника к сети рекомендуется оставить светильник во включенном состоянии на 2-4 часа, для подзарядки аккумуляторной батареи.
Внимание! При длительном отключении светильника от сети (более 7 дней), необходимо отключать аккумулятор для предотвращения разряда аккумулятора.
4.3. Подключить сетевые провода к клеммной колодке в соответствии с указанной полярностью L1, N1.
4.4. Подключить к контактным зажимам L2, N2 питающие провода, обеспечивающие непрерывный заряд батареи.
4.5. Закрепить решётку на корпусе светильника.

5. Свидетельство о приемке

Светильник соответствует ТУ и признан годным к эксплуатации.
Дата выпуска
Контролер _____
Упаковщик _____
Светильник сертифицирован.

6. Гарантийные обязательства

6.1. Завод – изготовитель обязуется безвозмездно отремонтировать или заменить светильник, вышедший из строя не по вине покупателя в условиях нормальной эксплуатации, в течение гарантийного срока.
6.2. Гарантийный срок – 36 месяцев со дня изготовления светильника.
6.3. Срок службы светильников в нормальных климатических условиях при соблюдении правил монтажа и эксплуатации составляет:
8 лет – для светильников, корпус и/или оптическая часть (рассеиватель) которых изготовлены из полимерных материалов;
10 лет – для остальных светильников.
6.4. При монтаже светильников необходимо использовать комплект креплений X4 (в комплект поставки не входит), в случае использования иных установочных элементов гарантия на светильники не распространяется.

Адрес завода-изготовителя: 390010, г. Рязань,
ул. Магистральная д.11-а.
Телефон бесплатной горячей линии: 8-800-333-23-77.

Габариты светильника

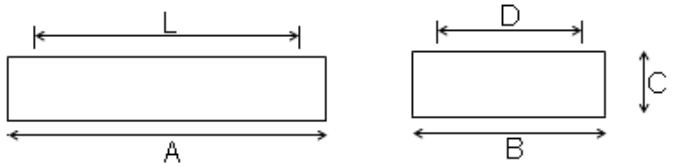

Схема электрических соединений:

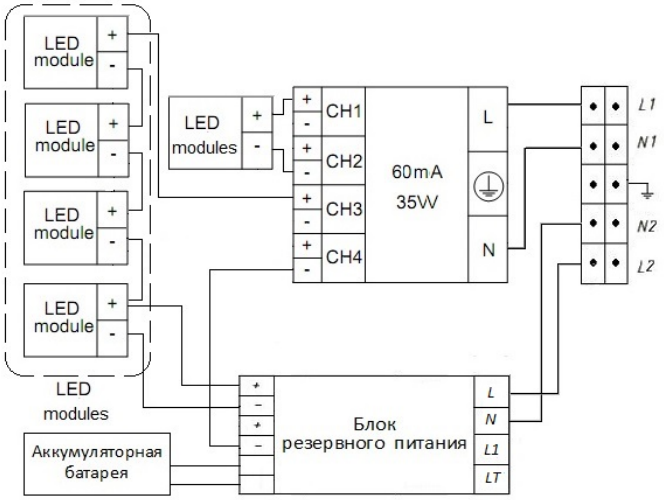

07.02.14

Артикул	Номинальная мощность, Вт	Цветовая температура, К	Световой поток, люмен	Индекс цветопередачи, Ra	Коэффициент мощности, не менее	Габариты, мм, AxBxC	Масса, кг, не более	мм	Климатическое исполнение и категория размещения	Степень защиты от воздействия окружающей среды IP	Тип рассеивателя
ARS/S UNI LED 1200 EM 4000K	33	4000	2830	>80	>0,96	1225x310x80	5,0	1050x225	УХЛ 4	IP 20	V – образная зеркальная